LA DITTA CSZ SI RISERVA LA FACOLTA' DI APPORTARE MODIFICHE ALLE ATTREZZATURE SENZA L'OBBLIGO DI INFORMARE GLI UTILIZZATORI
E' VIETATO RIPRODURRE ANCHE SOLO PARZIALMENTE FOTO,TESTI E DATI PRESENTI IN QUESTO DOCUMENTO

BENNA A TRAMOGGIA

COMPLETA DI AGGANCI PER RIEMPIMENTO BIG-BAG

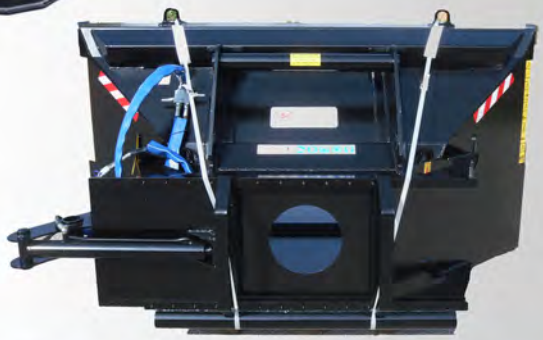

A RICHIESTA CON RIDUZIONE DI SCARICO AMOVIBILE

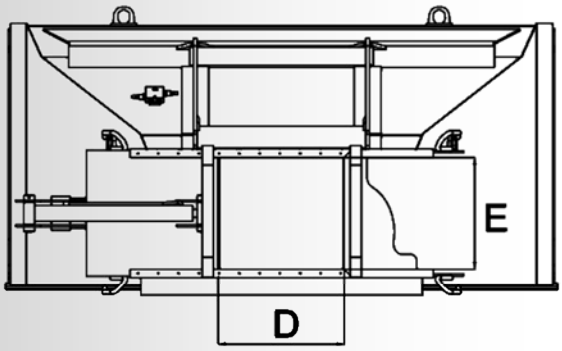

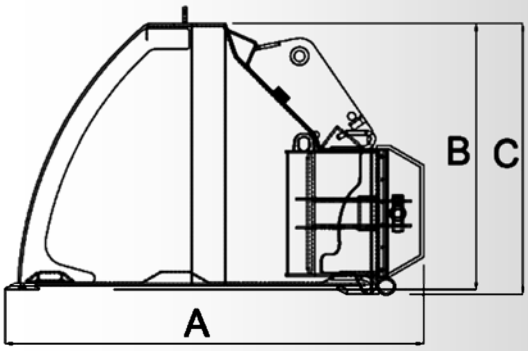

VARIABILI:
- Tipo di attacco
- Senza lama reversibile
- Lama reversibile in acciaio

CODICE	CAPACITA' IN LITRI	A	B	C	D	E	LARGHEZZA	PORTATA	PESO
Z.210.046	2000	1857	1182	1207	560	495	2450	2000	725
Z.210.047	3000	2217	1182	1207	560	495	2450	2500	830

In funzione dei vari tipi di attacco e di allestimento, i DATI e i PESI possono subire variazioni